Affichage temperature DHT11 raccordé sur ESP32

Schema de raccordement

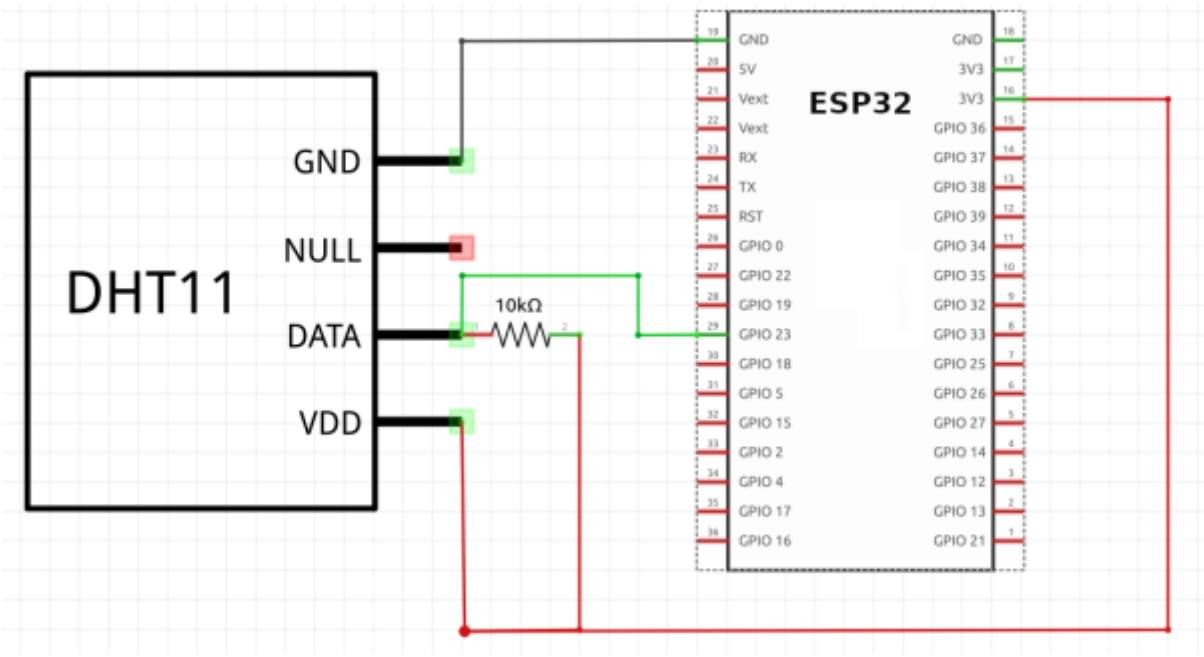

Configuration de tasmota

Tasmota avec un DHT11 raccordé sur GPIO23 de l ESP32

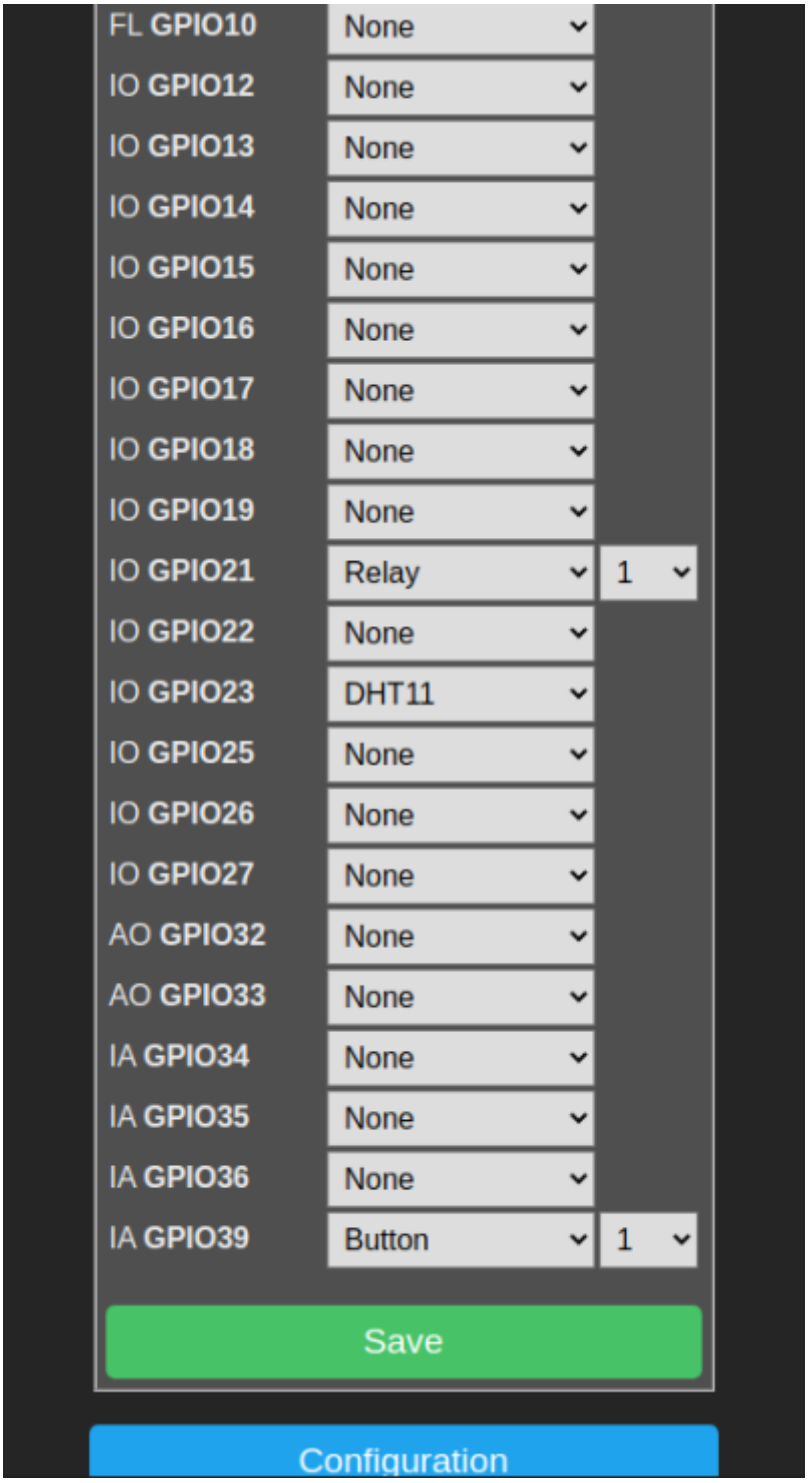

Apres un retour au menu principal (main Menu), on doit voir sur tasmota les informations de temperature et d humidité de notre DHT11

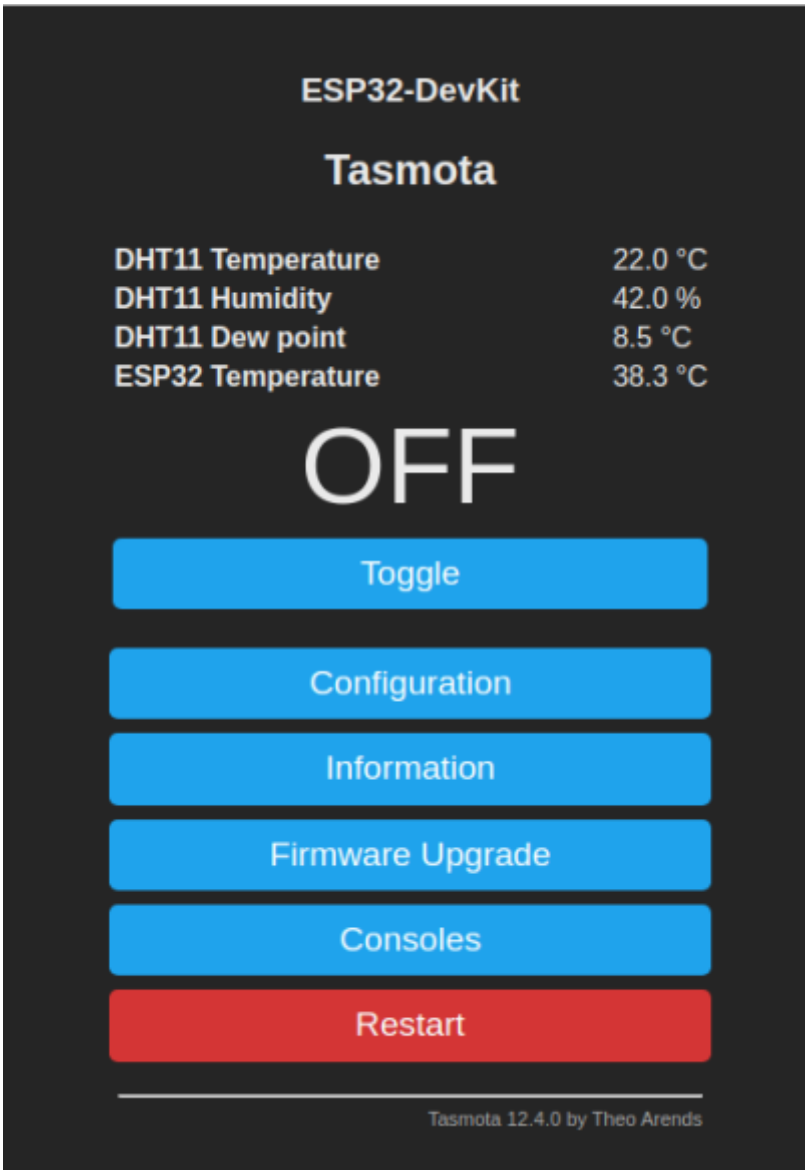

En mode “Console” , on verra defiller les infos du DHT11 : 16:30:47.928 MQT: tele/tasmota_6B2128/SENSOR = {“Time”:“2023-04-10T16:30:47”,**“DHT11”:{“Temperature”:22.0,“Humidity”:42.0,**“DewPoint”:8.5}, “ESP32”:{“Temperature”:38.3},“TempUnit”:“C”}

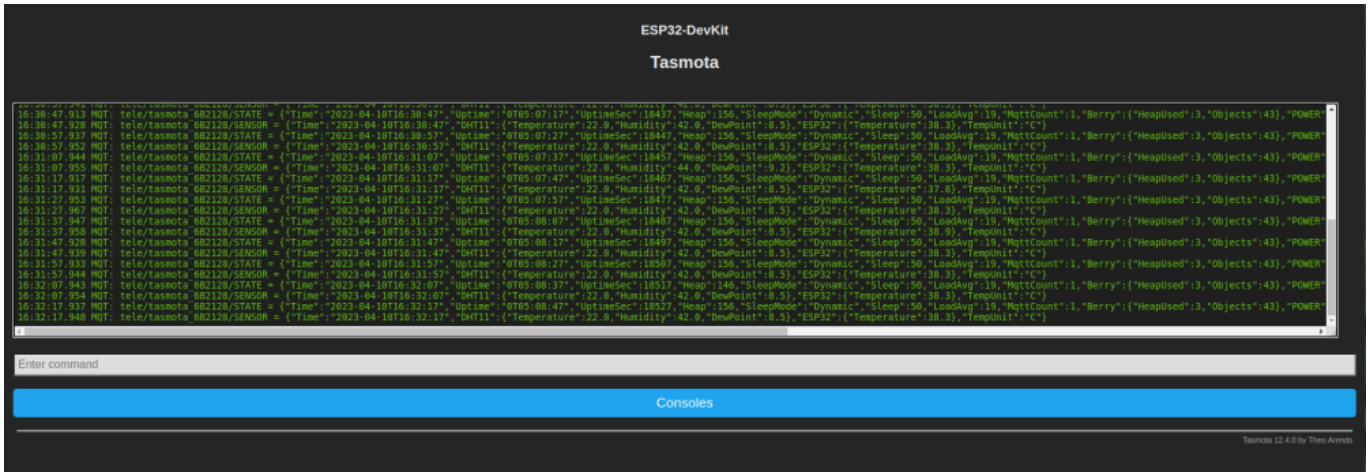

Affichons maintenant notre Dashboard : castellab.ddnsfree.com:18xx/ui et affichons les infos en mode debug, nous voyons bien la temperature du DHT11 qui s'affiche (Cliquant sur DHT11) ici

“Temperature : 22”

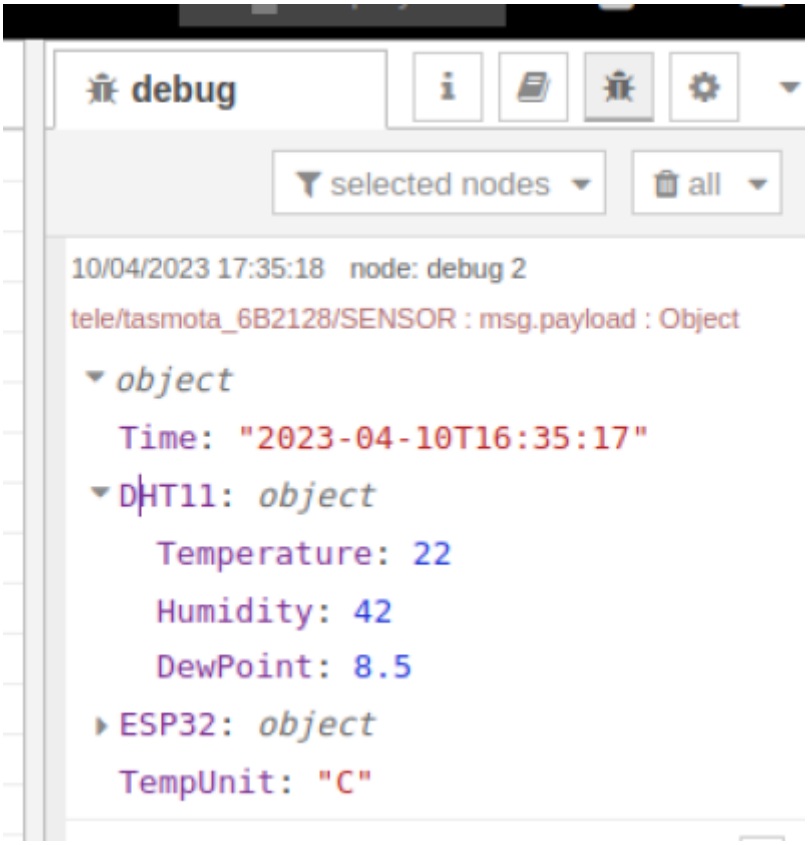

Nous inserons le noeud “Gauge” et le parametrons pour afficher uniquement la temperature. Les parametres sont les mêmes que precedement sauf le champ “Value Format” on l'on insere entre les 2 parentheses {{payload.DHT11.Temperature}} On retrouve ses infos dans la fenetre “Debug” en passant la souris sur Temperature en dessous de DHT11 et on clique sur l'icone qui apparait “Copy Path”

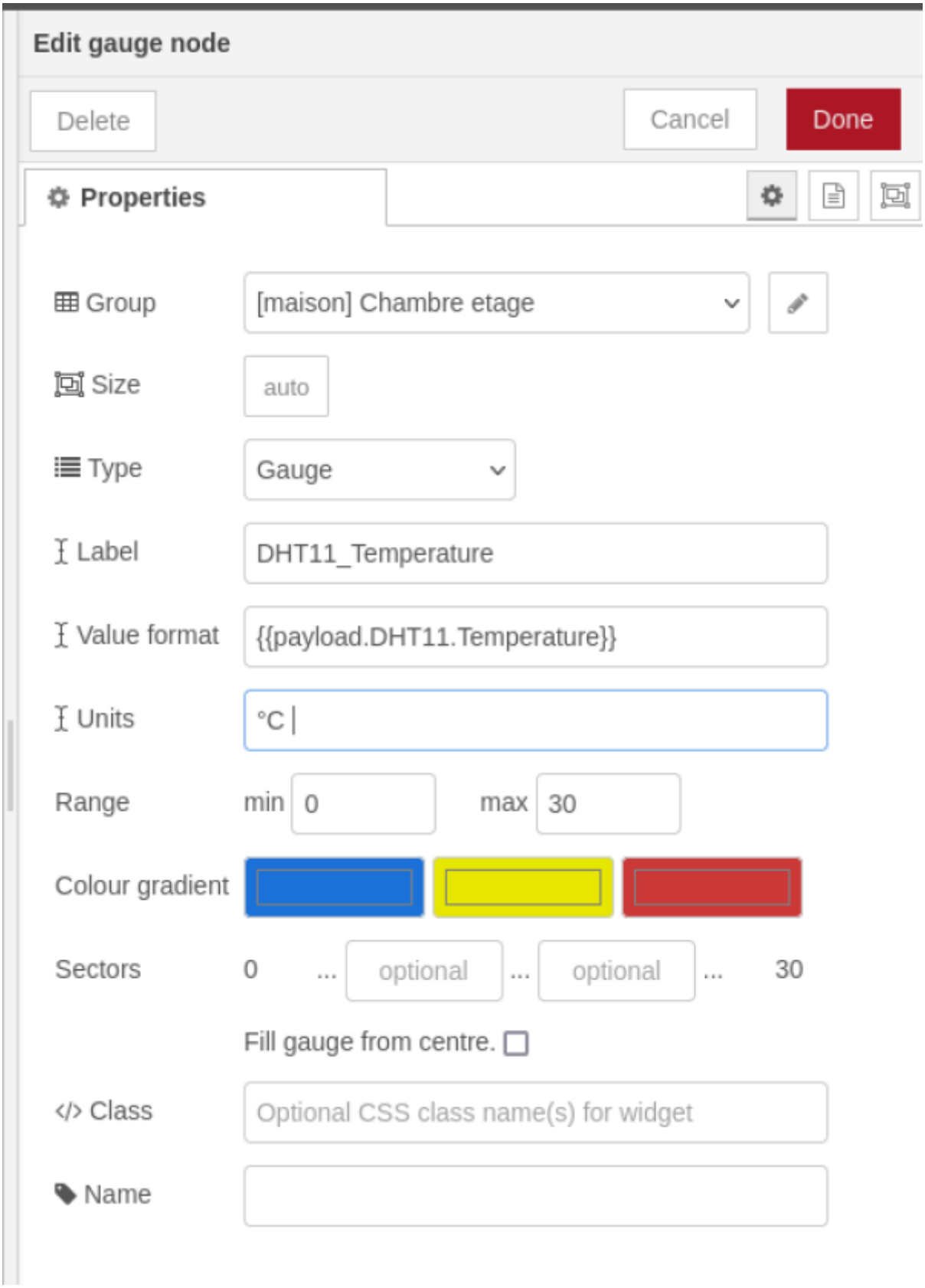

From:
http://chanterie37.fr/fablab37110/ - **Castel'Lab le Fablab MJC de Château-Renault**

Permanent link:
http://chanterie37.fr/fablab37110/doku.php?id=faire_preparation:soireeinfo:tp:corex2:espdht11&rev=1681141803

Last update: **2023/04/10 17:50**