Affichage temperature DHT11 raccordé sur ESP32

Schema de raccordement

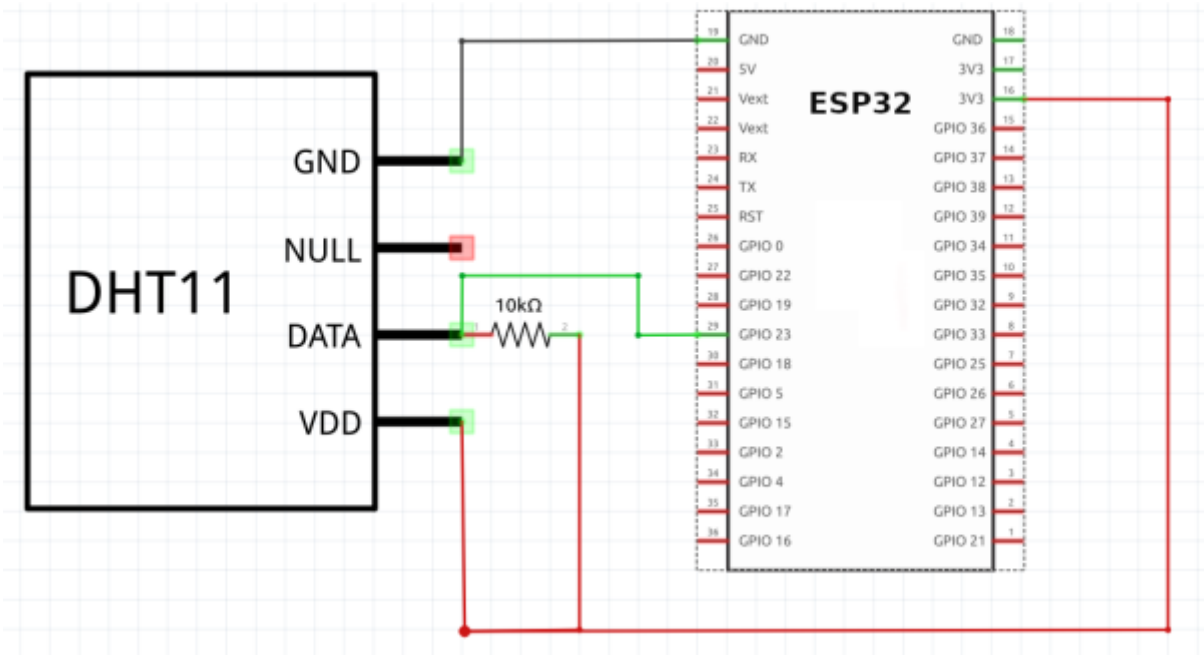

Configuration de tasmota

Tasmota avec un DHT11 raccordé sur GPIO23 de l ESP32

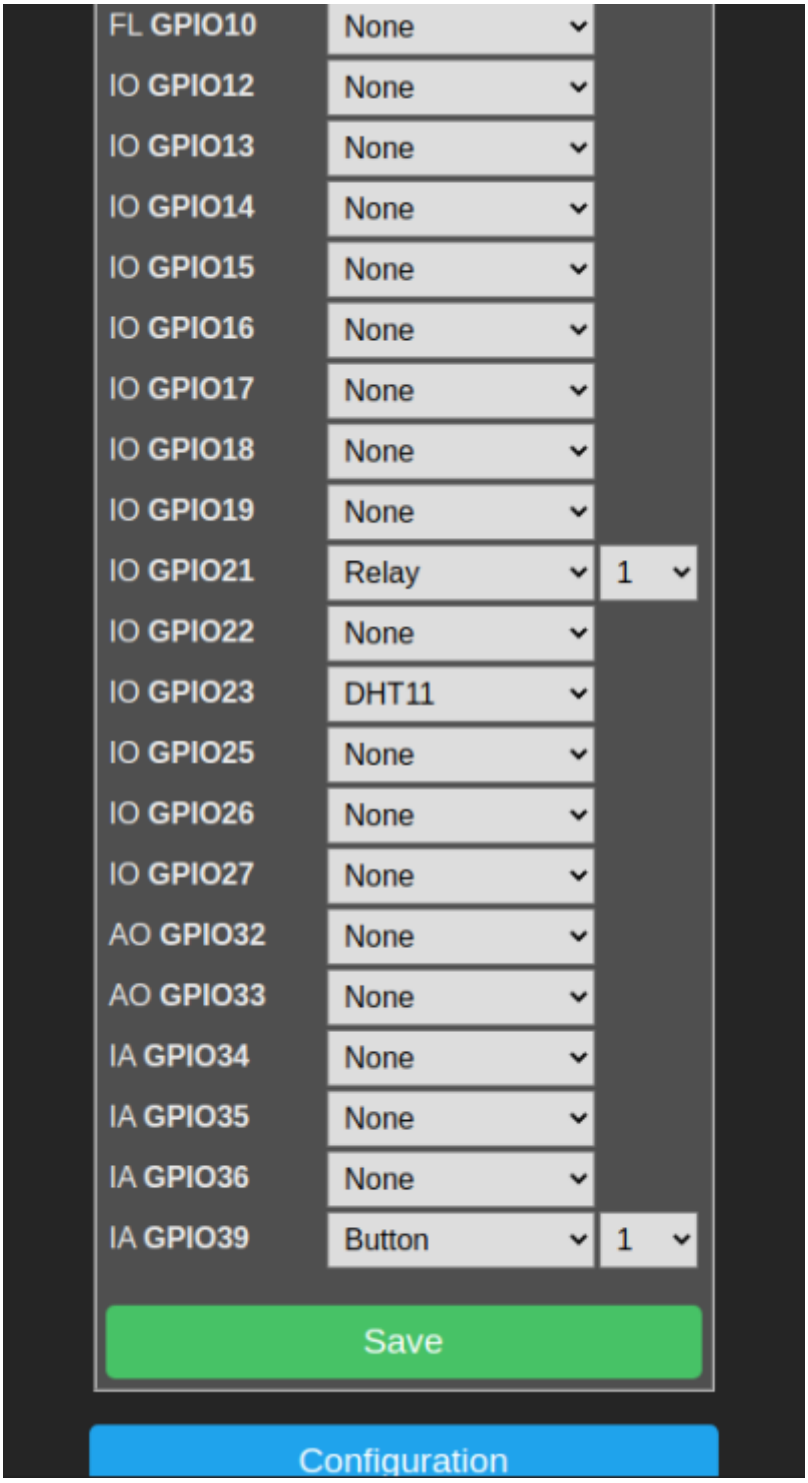

Apres un retour au menu principal (main Menu), on doit voir sur tasmota les informations de temperature et d humidité de notre DHT11

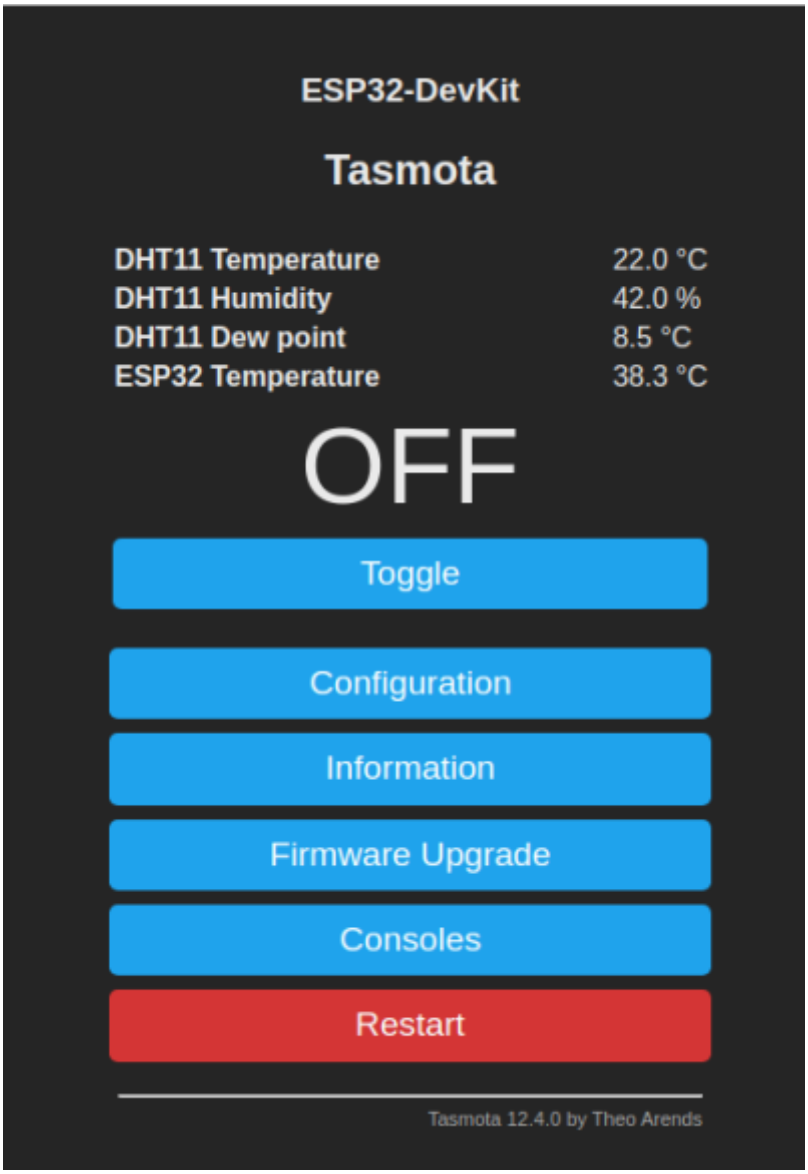

En mode “Console” , on verra defiller les infos du DHT11 : 16:30:47.928 MQT: tele/tasmota_6B2128/SENSOR = {“Time”:“2023-04-10T16:30:47”,**“DHT11”:{“Temperature”:22.0,“Humidity”:42.0,**“DewPoint”:8.5}, “ESP32”:{“Temperature”:38.3},“TempUnit”:“C”}

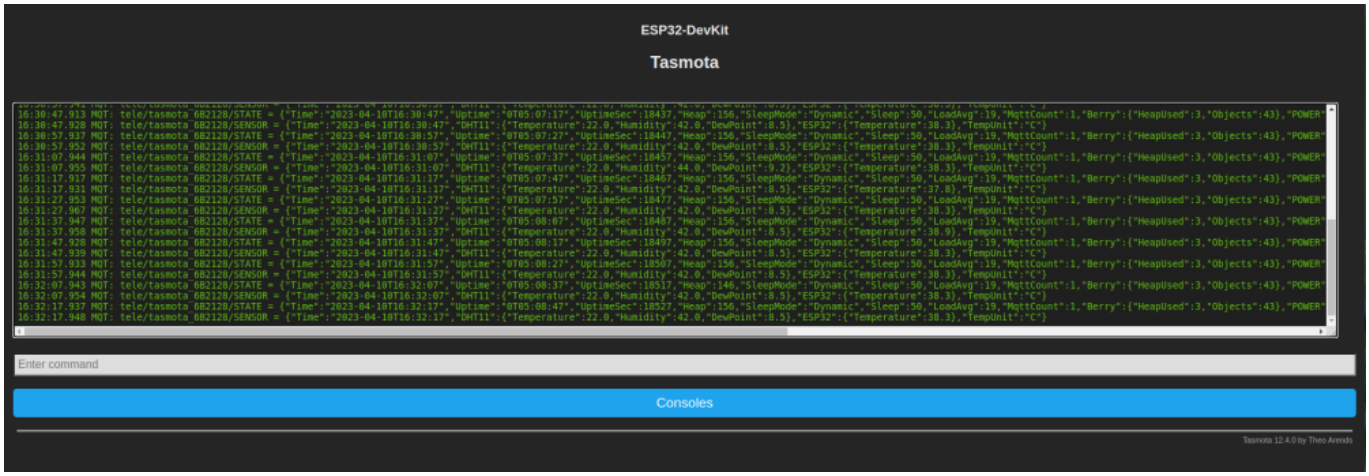

Affichons maintenant notre Dashboard : castellab.ddnsfree.com:18xx/ui et affichons les infos en mode debug, nous voyons bien la temperature du DHT11 qui s'affiche (Cliquant sur DHT11) ici

“Temperature : 22”

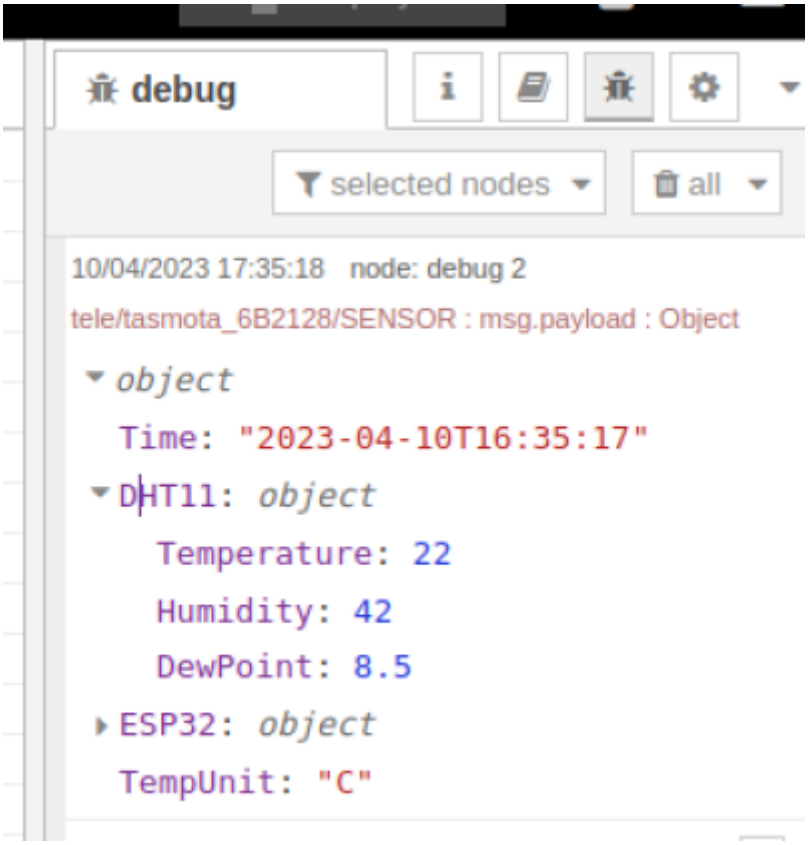

Nous inserons le noeud “Gauge” et le parametrons pour afficher uniquement la temperature. Les parametres sont les mêmes que precedement sauf le champ “Value Format” on l'on insere entre les 2 parentheses {{payload.DHT11.Temperature}} On retrouve ses infos dans la fenetre “Debug” en passant la souris sur Temperature en dessous de DHT11 et on clique sur l'icone qui apparait “Copy Path”. Faire “Done” et “Deploy”

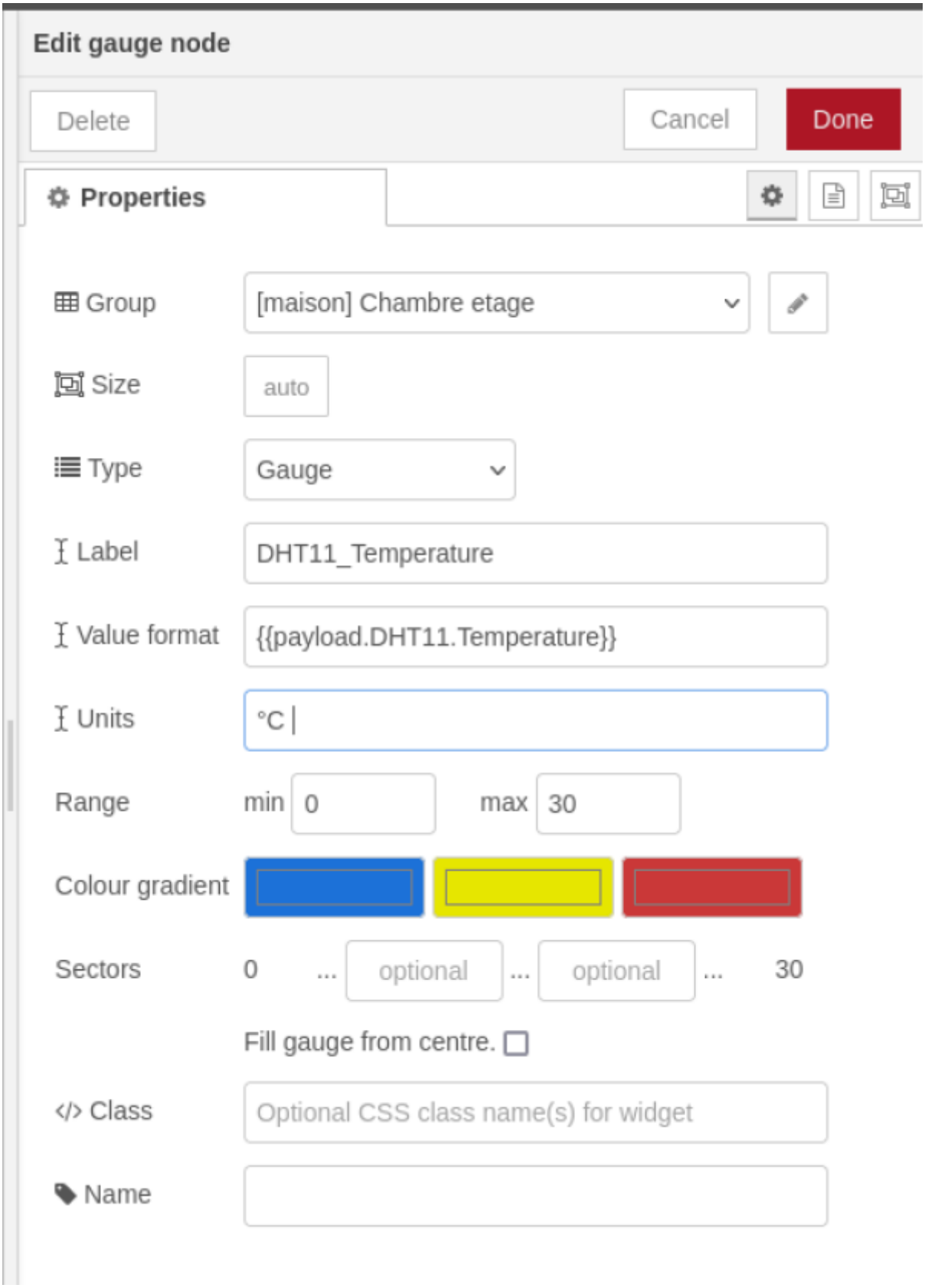

From:
http://chanterie37.fr/fablab37110/ - **Castel'Lab le Fablab MJC de Château-Renault**

Permanent link:
http://chanterie37.fr/fablab37110/doku.php?id=faire_preparation:soireeinfo:tp:corex2:espdht11&rev=1681141871

Last update: **2023/04/10 17:51**