Iot-Cricket

Le site web du constructeur

Le raccordement :

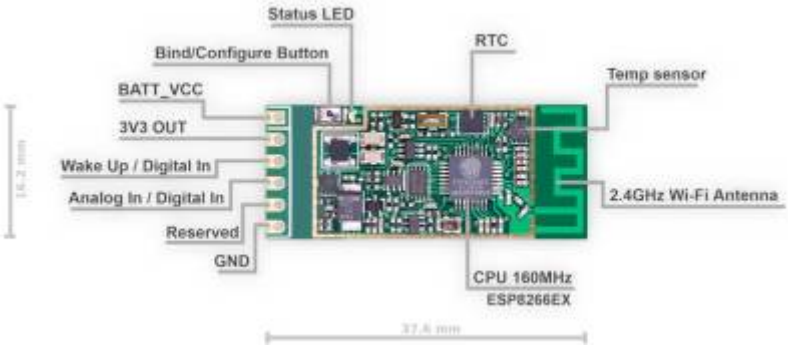

Specifications

Dimensions physiques	Longueur : 37,6 mm Largeur : 16,2 mm Hauteur : 3 mm
Portée sans fil de fonctionnement	Jusqu'à 100 mètres
Wifi	2,4 GHz 802.11b/g/n WPA/WPA2
Tension de fonctionnement	1V~3.7V
Plage de température de fonctionnement :	-20°C~80°C
Jeu de puces	ESP8266EX Processeur 32 bits à 160 MHz

From:
http://chanterie37.fr/fablab37110/ - **Castel'Lab le Fablab MJC de Château-Renault**

Permanent link:
http://chanterie37.fr/fablab37110/doku.php?id=start:arduino:esp32:iot-cricket&rev=1626631294

Last update: **2023/01/27 16:08**