moteur pas à pas L298

L298

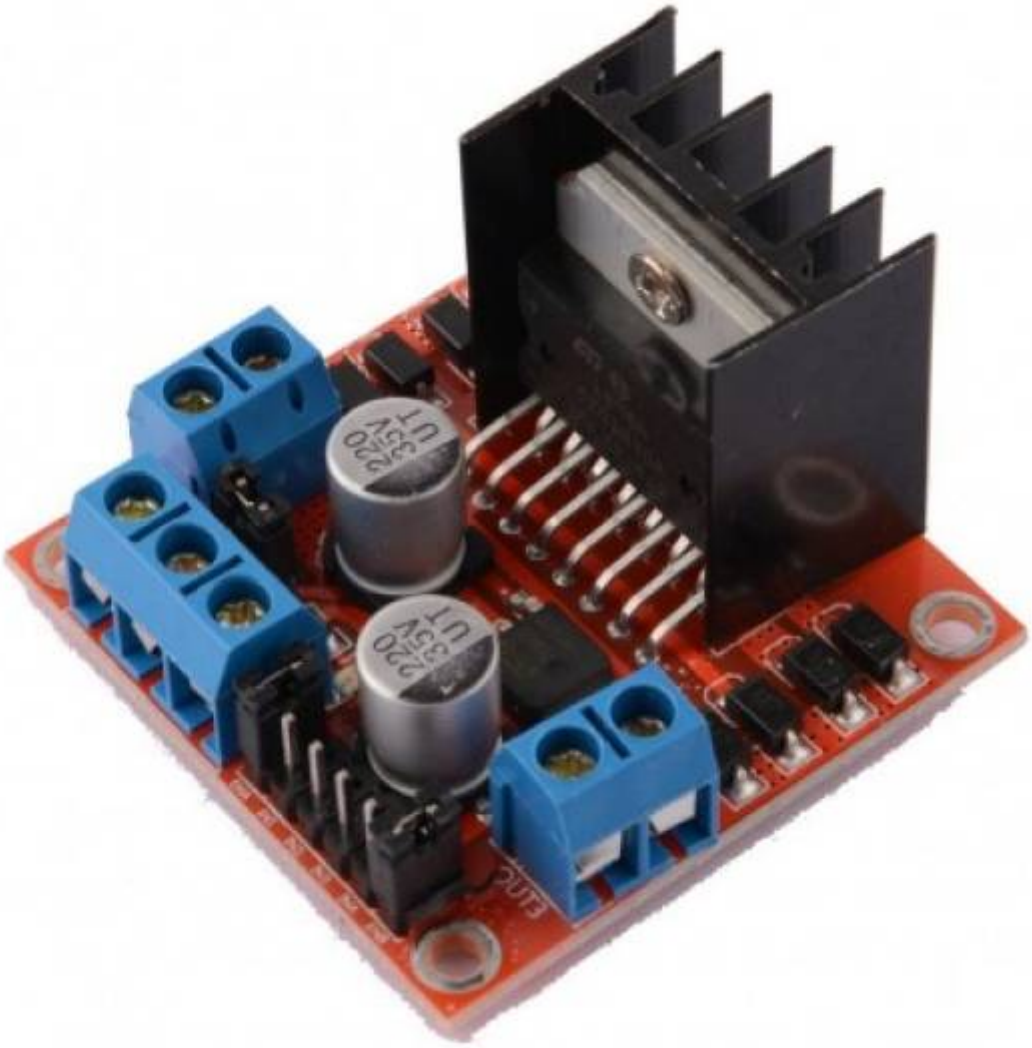

Programmer le Driver Moteur L298N (double pont en H)

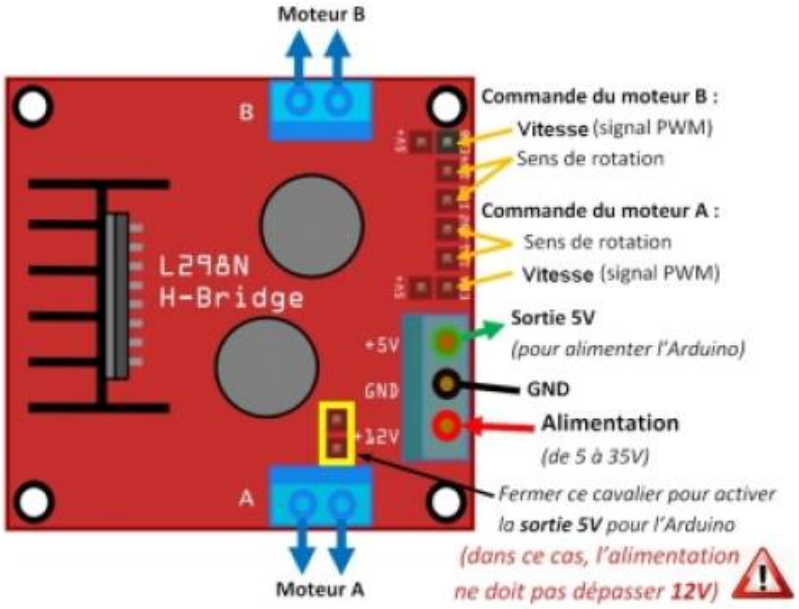

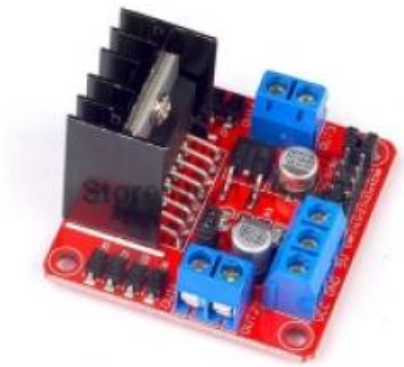

Carte de contrôle des moteurs *(L298N – «double pont en H »)* :

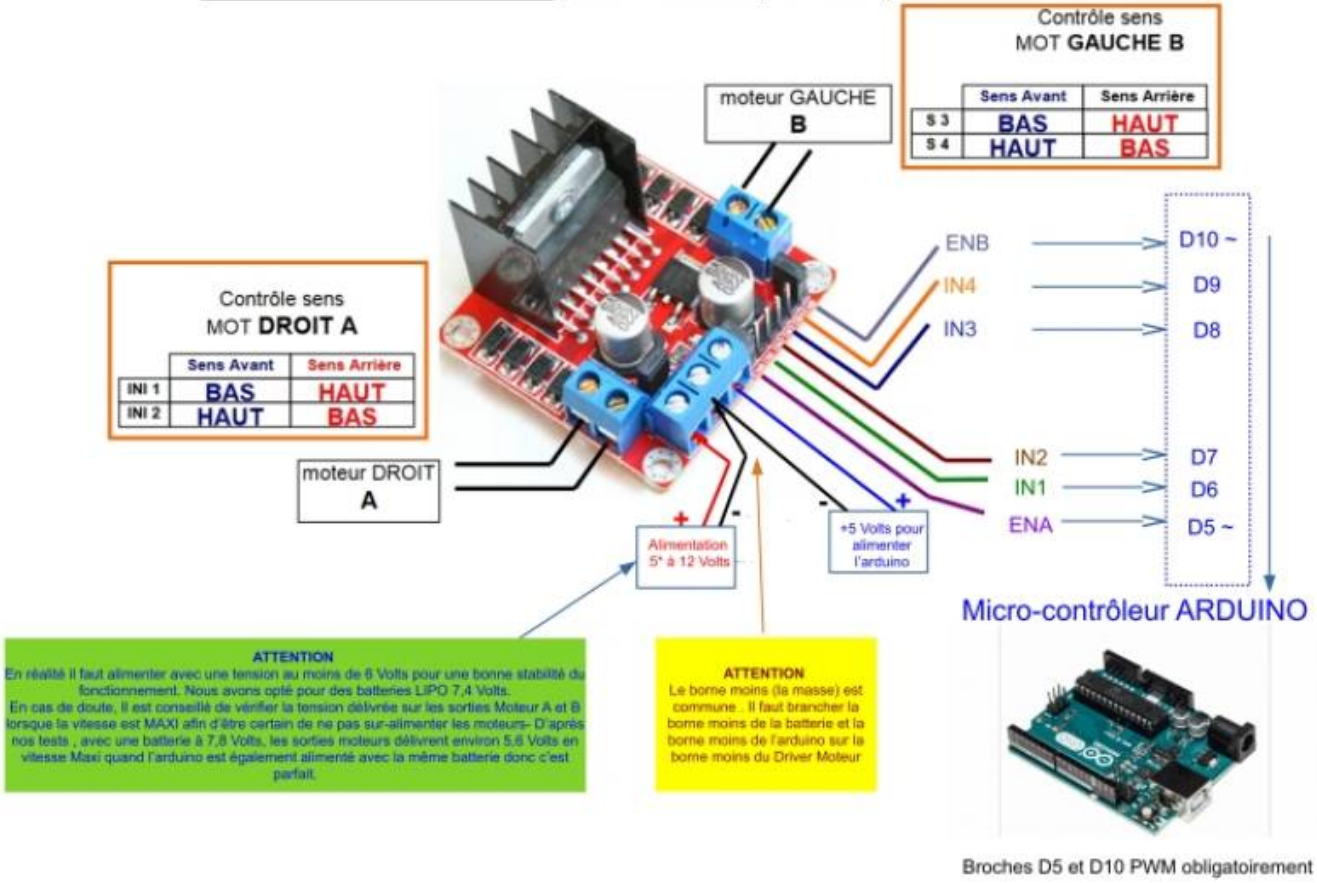

Broches D5 et D10 PWM obligatoirement

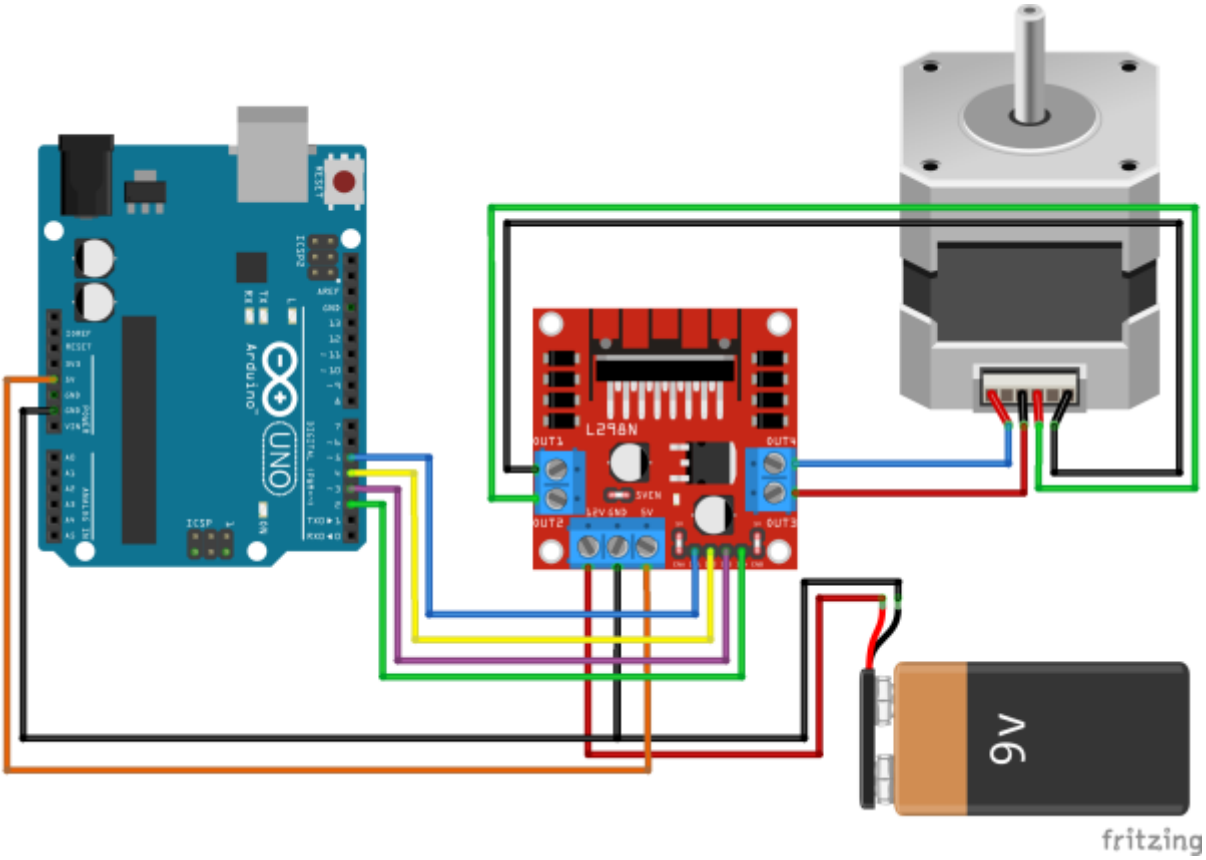

TB6560

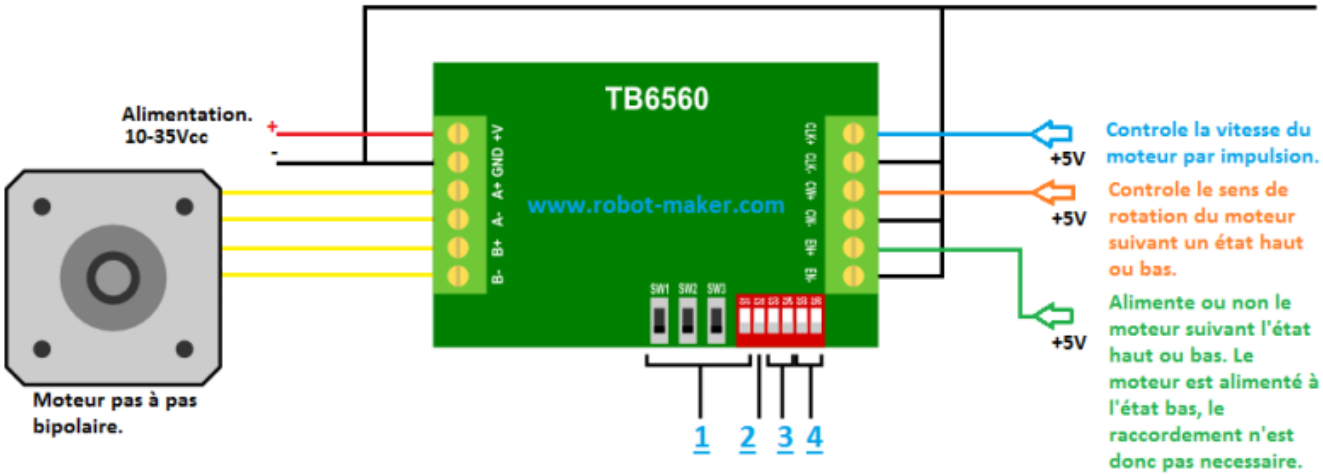

1 réglage du courant maximal par phase du moteur avec *SW1, SW2, SW3 et S1*.

2 réglage du courant lorsque le moteur est à l'arrêt, pour maintenir un certain couple; avec *S2*.

3 réglage en pas entier, demi-pas, 1/8ème de pas ou 1/16ème de pas, avec *S3 et S4*.

4 réglage de la minière dont le courant est régulé avec *S5 et S6*.

From:
http://chanterie37.fr/fablab37110/ - **Castel'Lab le Fablab MJC de Château-Renault**

Permanent link:
http://chanterie37.fr/fablab37110/doku.php?id=start:arduino:moteur:paspas&rev=1738435332

Last update: **2025/02/01 19:42**