# Connecter son compteur Linky

L'idée est de connaitre en temps réel sa consommation électrique

## Exemples

## Monitor

La consommation en temps réel

La consommation depuis 00H00

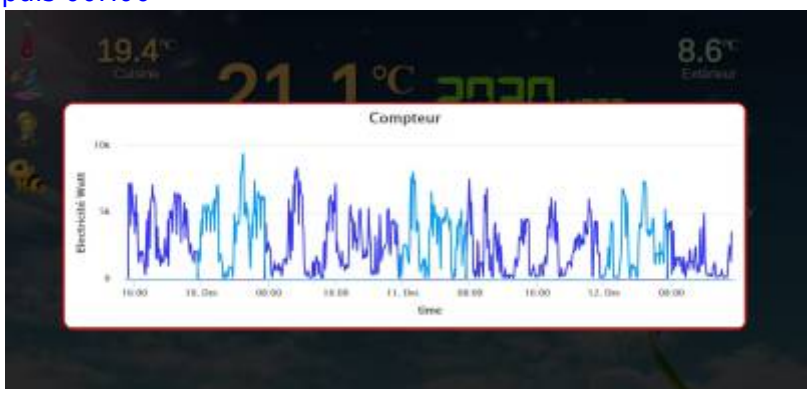


## Domoticz

Consommation par mois depuis le début de l'année en heures creuses en heures pleines et total des 2

| Mois | Utilisation T1 | Coûts | Utilisation T2 | Coûts | Total |
|---|---|---|---|---|---|
| 01. Janvier | 938.822 | 149.55 | 588.384 | 73.66 | 223.22 |
| 02. Février | 782.292 | 124.62 | 479.007 | 59.97 | 184.59 |
| 03. Mars | 688.884 | 109.76 | 496.580 | 62.17 | 171.93 |
| 04. Avril | 352.082 | 56.09 | 269.077 | 33.69 | 89.78 |
| 05. Mai | 292.898 | 46.66 | 219.796 | 27.52 | 74.18 |
| 06. Juin | 237.264 | 37.80 | 191.811 | 24.01 | 61.81 |
| 07. Juillet | 222.078 | 35.38 | 234.634 | 29.38 | 64.76 |
| 08. Août | 236.576 | 37.69 | 175.458 | 21.97 | 59.65 |
| 09. Septembre | 276.304 | 44.02 | 229.042 | 28.68 | 72.69 |
| 10. Octobre | 625.230 | 99.60 | 572.280 | 71.65 | 171.25 |
| 11. Novembre | 936.982 | 149.26 | 706.015 | 88.39 | 237.65 |
| 12. Décembre | 517.573 | 82.45 | 343.161 | 42.97 | 125.42 |

La même chose sous forme de graphique

Courbe de la consommation des 3 derniers jours

Courbe de consommation sur l'année

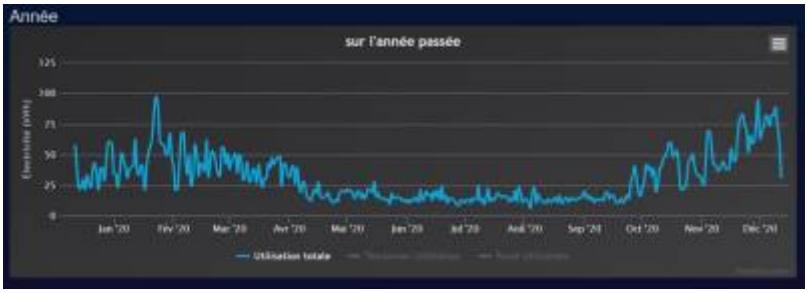


# Principes

## Matériels

Compteur Linky

Schéma de principe

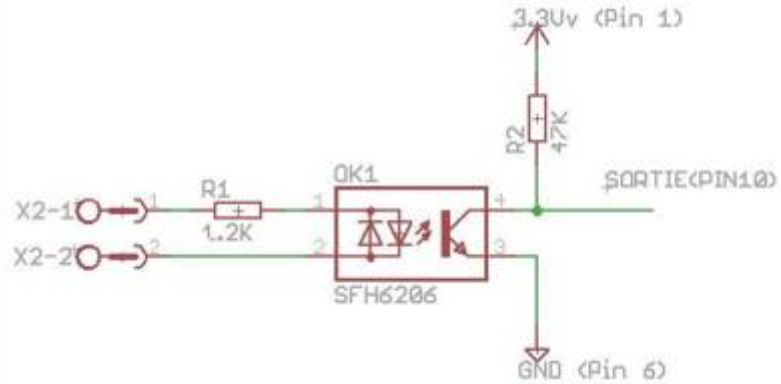


Montage

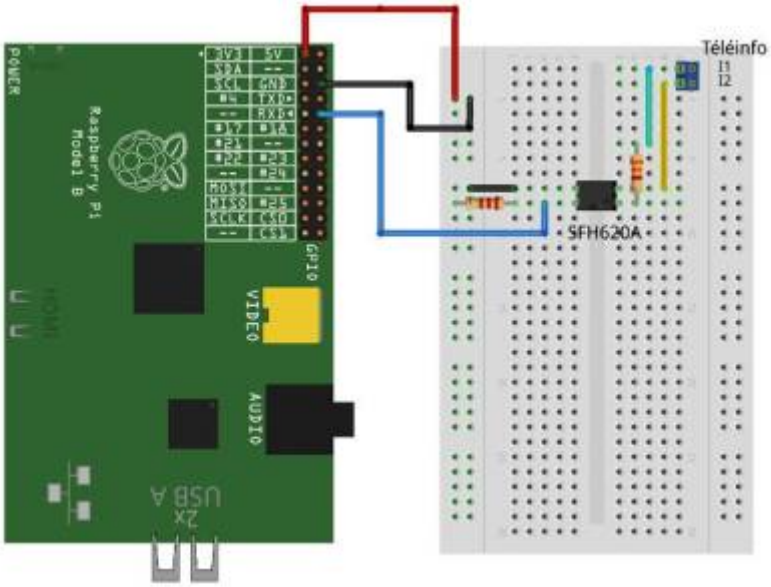


Comme je n'avais pas d'optocoupleur SFH620A, j'ai pris 2 PC817 en tête bèche.

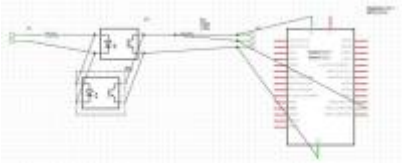

## Logiciels

Cette page a été consultée : Aujourd'hui: 1 Hier: 1 Jusqu'à maintenant: 1104

From:
http://chanterie37.fr/fablab37110/ - **Castel'Lab le Fablab MJC de Château-Renault**

Permanent link:
**http://chanterie37.fr/fablab37110/doku.php?id=start:projets:thierrylinky&rev=1607784491**

Last update: **2023/01/27 16:08**