Connecter son compteur Linky

L'idée est de connaitre en temps réel sa consommation électrique

Exemples

Monitor

La consommation en temps réel

La consommation depuis 00H00

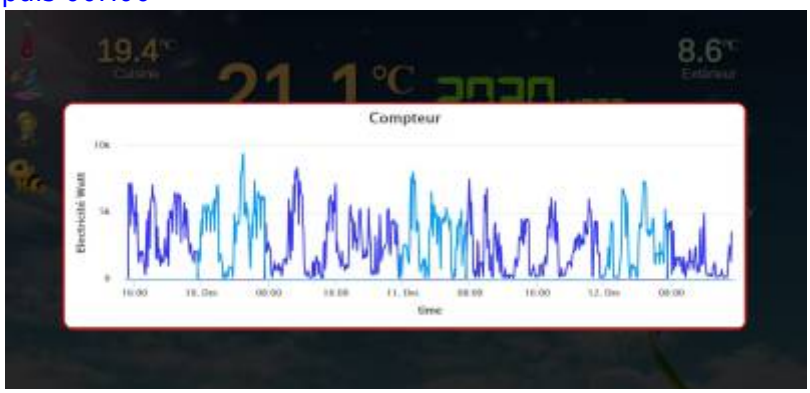

Domoticz

Consommation par mois depuis le début de l'année en heures creuses en heures pleines et total des 2

Mois	Utilisation T1	Coûts	Utilisation T2	Coûts	Total
01. Janvier	938.822	149.55	588.384	73.66	223.22
02. Février	782.292	124.62	479.007	59.97	184.59
03. Mars	688.884	109.76	496.580	62.17	171.93
04. Avril	352.082	56.09	269.077	33.69	89.78
05. Mai	292.898	46.66	219.796	27.52	74.18
06. Juin	237.264	37.80	191.811	24.01	61.81
07. Juillet	222.078	35.38	234.634	29.38	64.76
08. Août	236.576	37.69	175.458	21.97	59.65
09. Septembre	276.304	44.02	229.042	28.68	72.69
10. Octobre	625.230	99.60	572.280	71.65	171.25
11. Novembre	936.982	149.26	706.015	88.39	237.65
12. Décembre	517.573	82.45	343.161	42.97	125.42

La même chose sous forme de graphique

Courbe de la consommation des 3 derniers jours

Courbe de consommation sur l'année

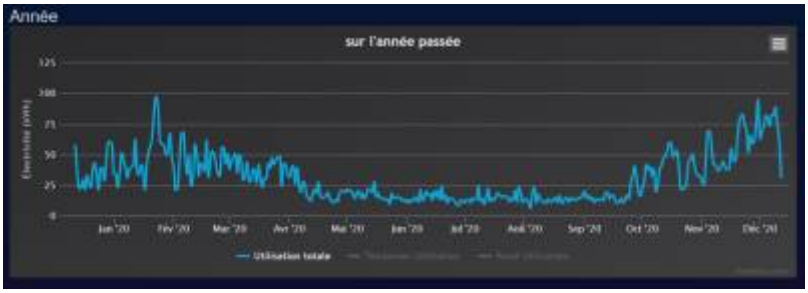

Principes

Matériels

Compteur Linky

Schéma de principe

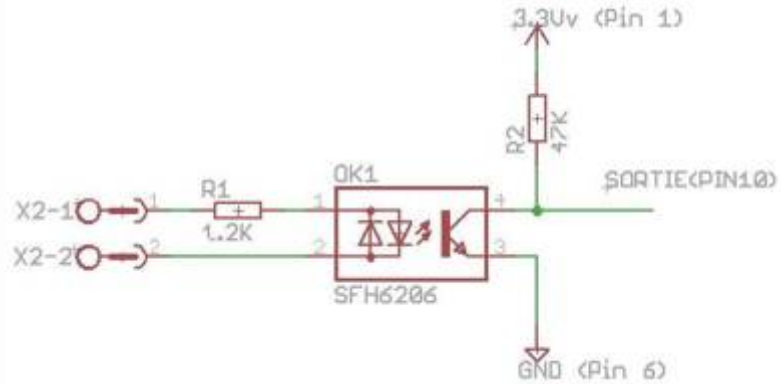

Montage

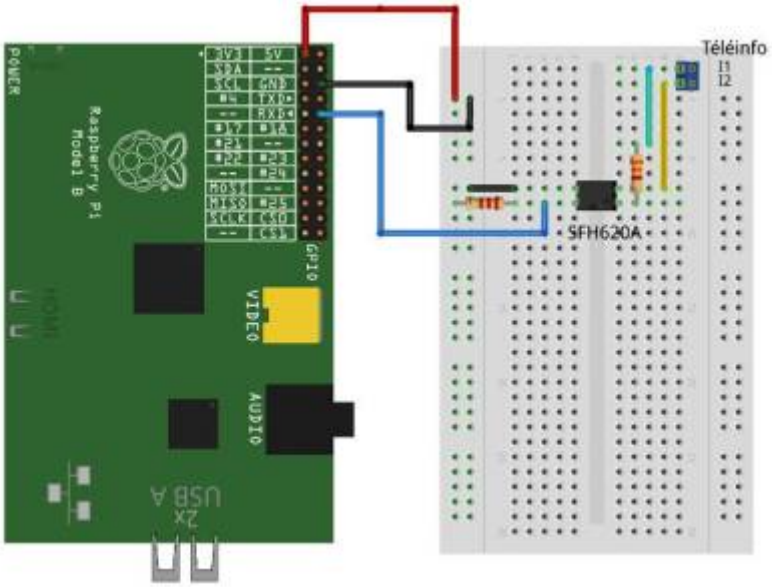

Comme je n'avais pas d'optocoupleur SFH620A, j'ai pris 2 PC817 en tête bèche.

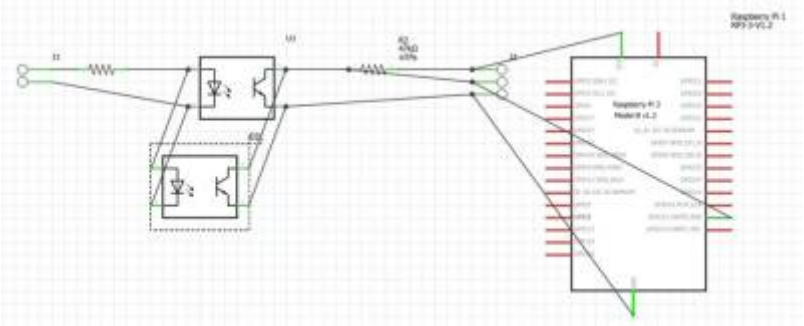

Logiciels

Cette page a été consultée : Aujourd'hui: 1 Hier: 1 Jusqu'à maintenant: 1104

From:
http://chanterie37.fr/fablab37110/ - **Castel'Lab le Fablab MJC de Château-Renault**

Permanent link:
http://chanterie37.fr/fablab37110/doku.php?id=start:projets:thierrylinky&rev=1607784772

Last update: **2023/01/27 16:08**