Saison 2025 - 2026

Saison 2025 - 2026

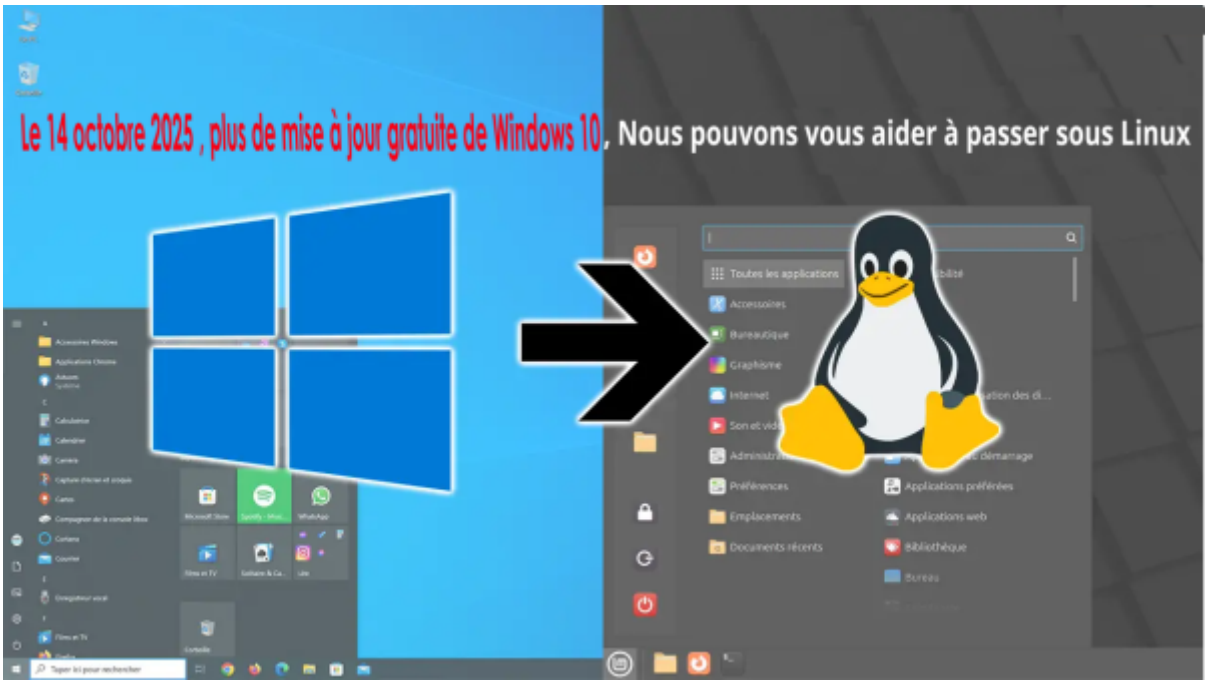

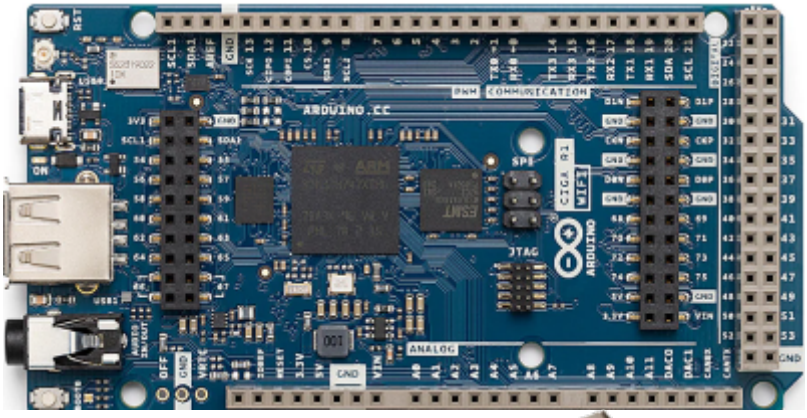
ARDUINO.CC
COMMUNICATION
ANALOG

Raspberry Pi
HDMI

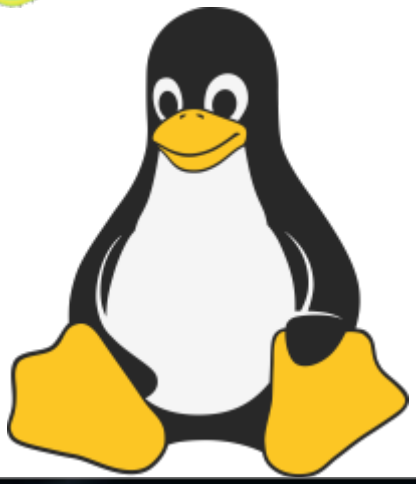

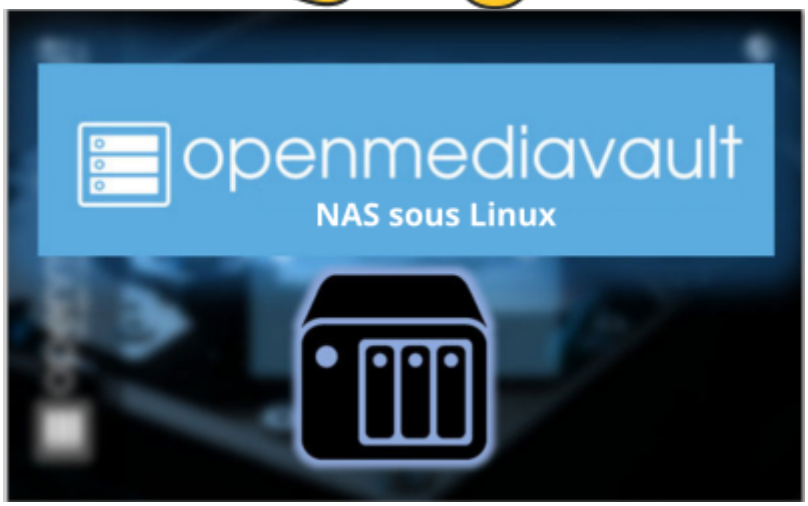
openmediavault
NAS sous Linux

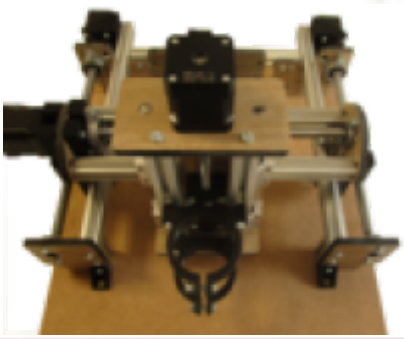

CREALITY
Falcon2 Pro

CREALITY

PRUSA
MK4

CREALITY

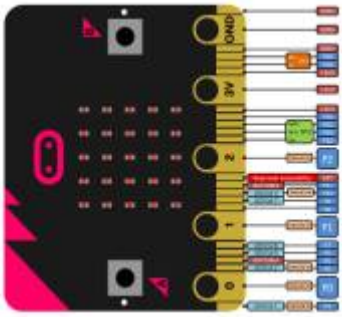
GND
3V
2
1
0

From:
http://chanterie37.fr/fablab37110/ - **Castel'Lab le Fablab MJC de Château-Renault**

Permanent link:
http://chanterie37.fr/fablab37110/doku.php?id=start&rev=1751353863

Last update: **2025/07/01 09:11**