Preparation branchement Leds ...

Materiels

1. 2 leds
2. 2 resistances
3. la soudure
4. la gaine thermo
5. 1 mini interrupteurs

schema Principe

1 Led

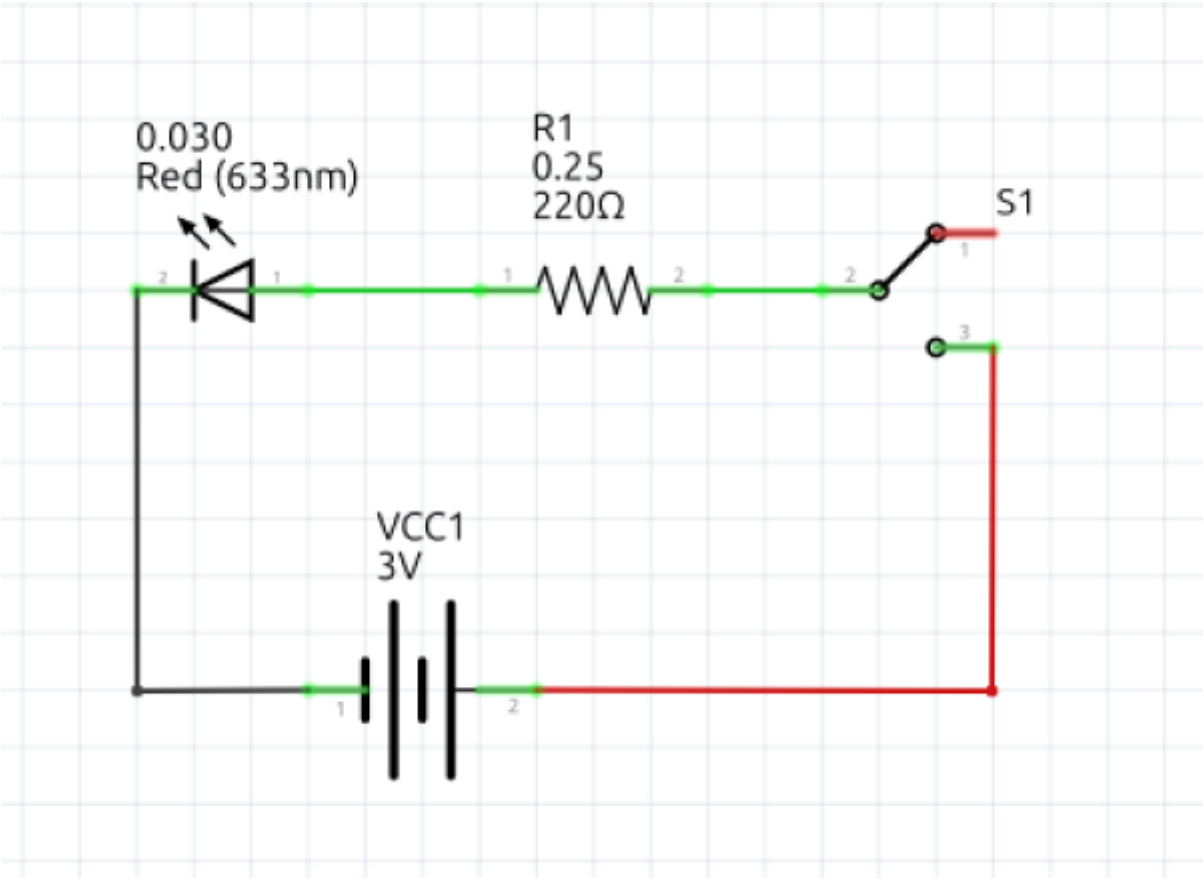

2 Leds

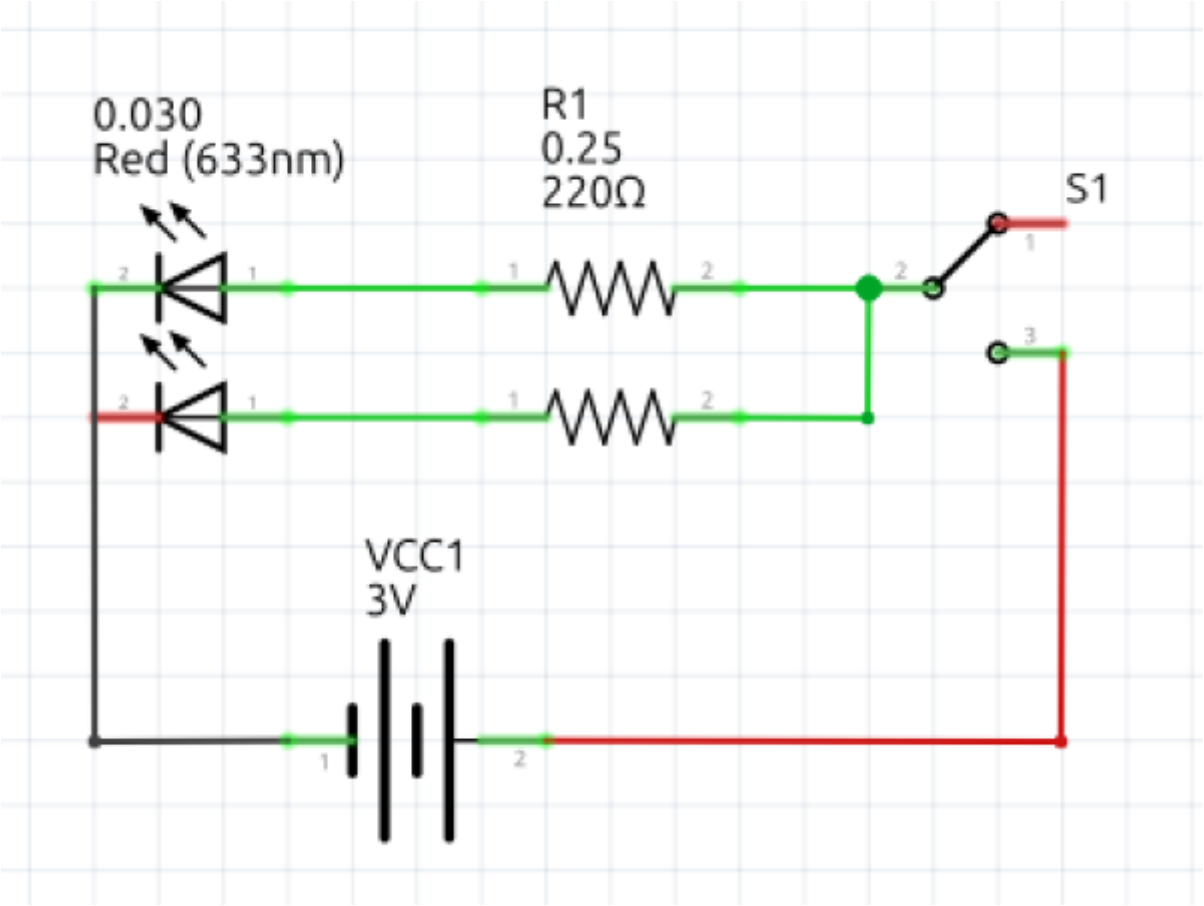

Schema cablage

1 led

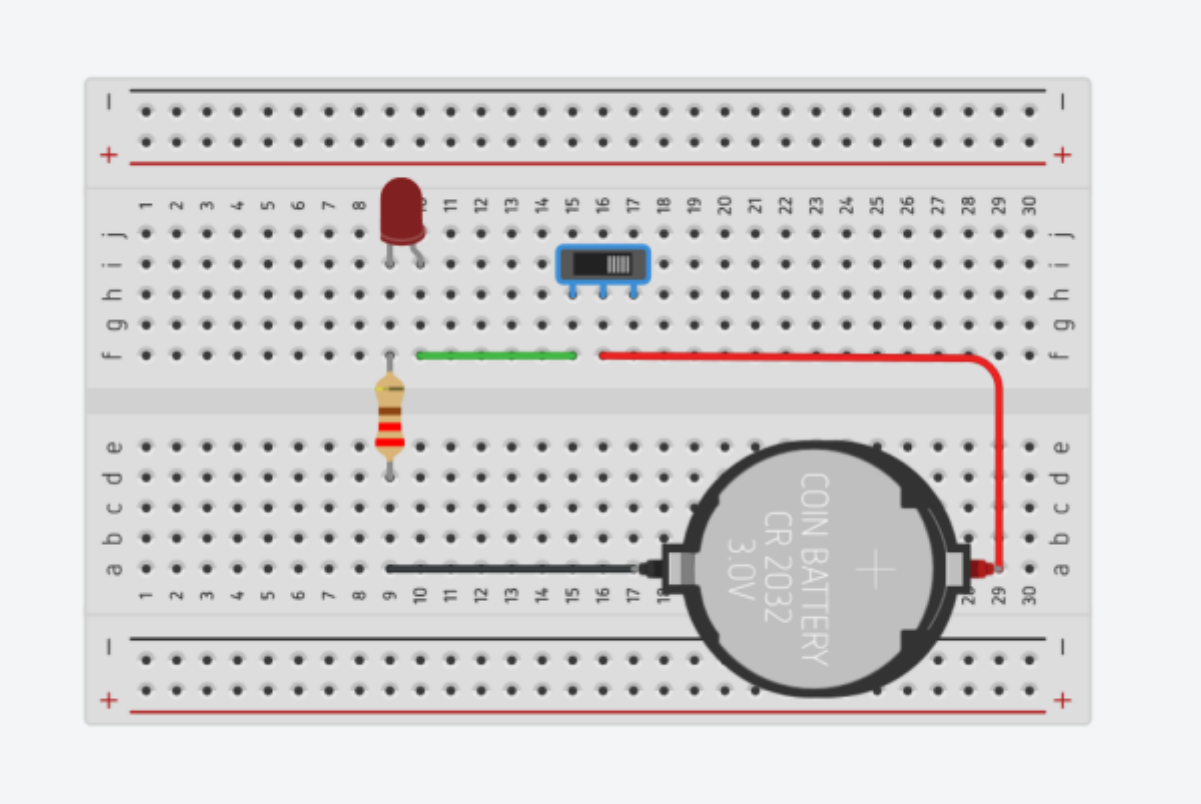

2 leds

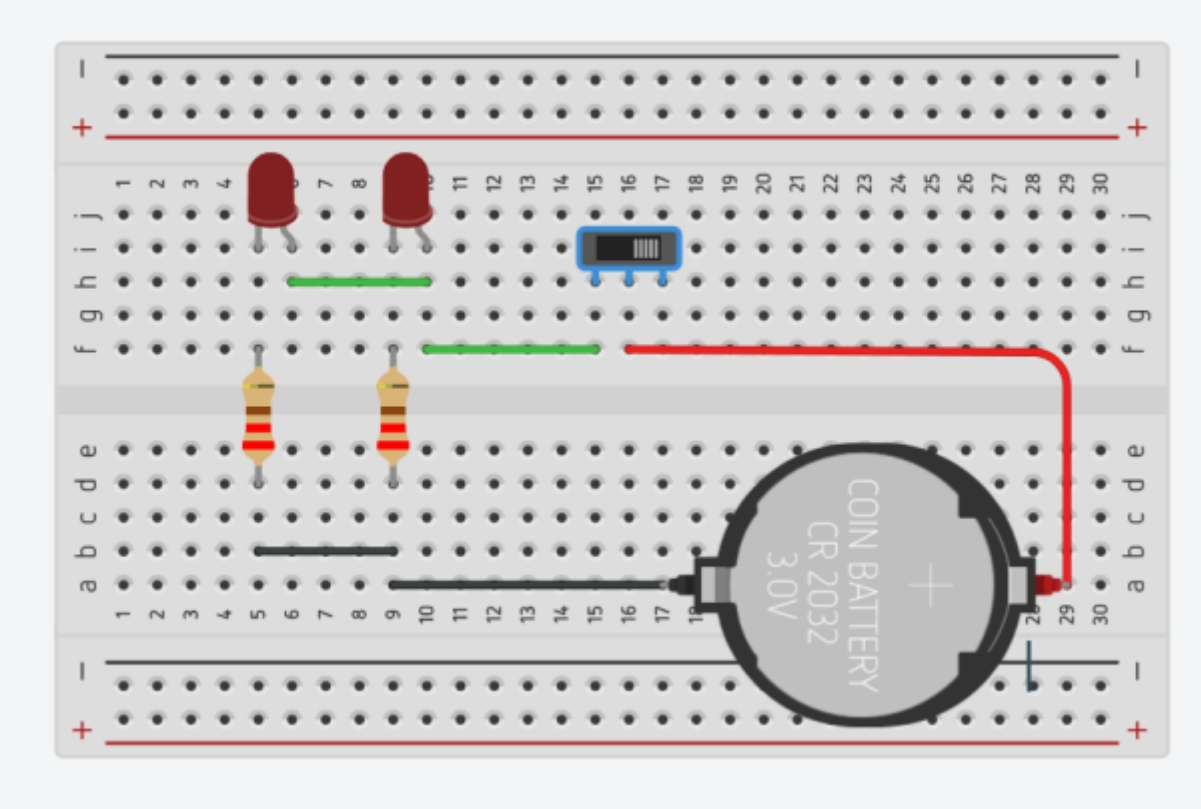

2 leds sur Tinkercad

Led Clignotante

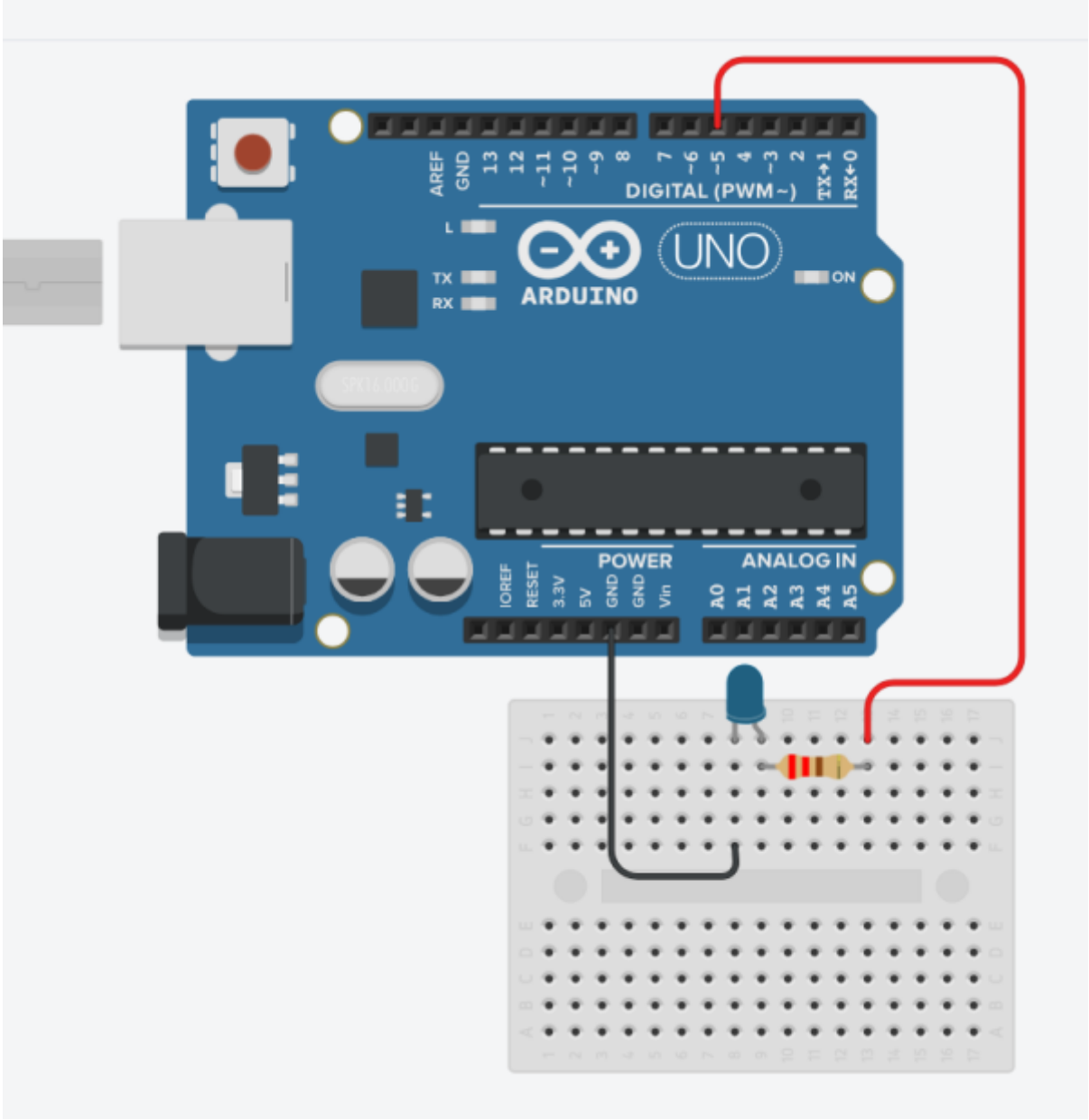

From:
https://chanterie37.fr/fablab37110/ - **Castel'Lab le Fablab MJC de Château-Renault**

Permanent link:
https://chanterie37.fr/fablab37110/doku.php?id=start:jeunes:prepa:branceleds&rev=1759346543

Last update: **2025/10/01 21:22**